Moniteur AMI Turbiwell Power

Fiche technique DfrA2541X605X

swan ANALYTICAL INSTRUMENTS

Néphélomètre conforme ISO 7027 pour la mesure automatique et continue de la turbidité.

Exemples d'application

- Surveillance des produits de corrosion dans les cycles eau-vapeur.

Plage de mesure

- 0.000 – 200 FNU/NTU.

Caractéristiques de l'instrument

- Mesure sans contact :
  Le système optique n'est pas en contact direct avec l'échantillon, donc pas d'encrassement sur les surfaces optiques.
- Optiques chauffés pour empêcher la condensation.
- Vidange manuelle ou automatisée de la chambre d'échantillon.
- Équipé d'un débitmètre en standard.
- Nettoyage facile du compartiment d'échantillonnage.
- Etalonné en usine avec de la formazine.

Accessoires

- Kits de vérifications : étalons standards de haute précision (Bas et Haut) avec une turbidité nominale d'environ 1 à 20 FNU.

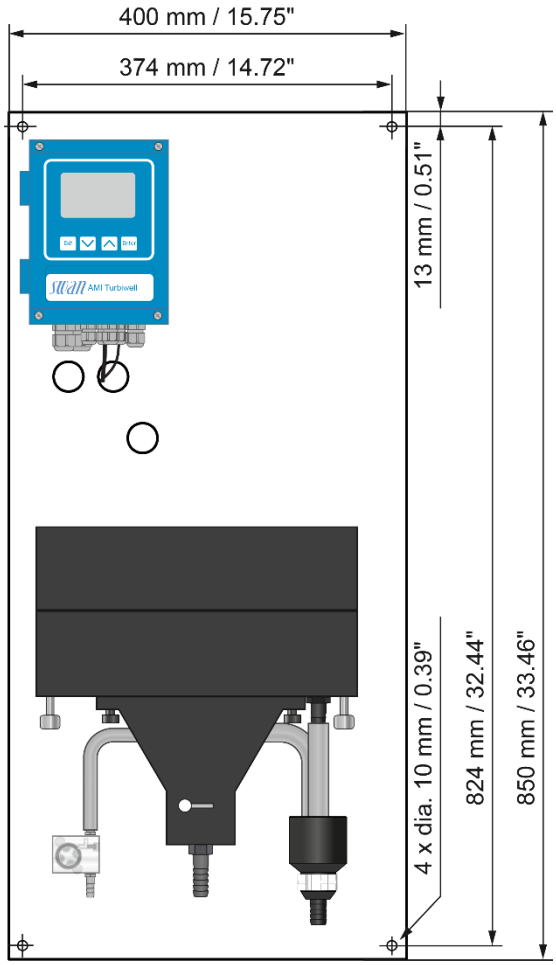

Réf. de commande :	AMI Turbiwell Power	A–25.41_.605._
Alimentation	100 – 240 VAC, 50/60 Hz	1
	10 – 36 VDC	2
Vanne d'évacuation	Vanne d'évacuation manuelle	1
	Vanne d'évacuation automatique : "Auto drain" avec moteur électrique	2
Option	Troisième sortie de signal (0/4 – 20 mA)	A-81.420.050
	Interface RS485 avec protocole Modbus RTU ou Profibus	A-81.420.020
	Interface USB	A-81.420.042
	Interface HART	A-81.420.060

Moniteur AMI Turbiwell Power

Fiche technique DfrA2541X605X

swan ANALYTICAL INSTRUMENTS

Mesures de turbidité

Type de néphélomètre
Mesure sans contact selon ISO 7027

Plage de mesure	Résolution
0.000 – 0.999 FNU	0.001 FNU
1.00 – 9.99 FNU	0.01 FNU
10.0 – 99.9 FNU	0.1 FNU
100 – 200 FNU	1 FNU

Précision : ± (0.003 FNU +1 % de la lecture)
Justesse (en fonction de formazine) :
Plage de mesure 0 – 40 FNU:
± (0.01 FNU +2 % de la lecture)
Plage de mesure >40 FNU: ±5 % de la lecture

Étalonné en usine avec de la formazine.

Capteurs auxiliaires
- Mesure du débit d'échantillon avec capteur digital SWAN.

Caractéristiques et fonctionnalités du transmetteur

Boîtier électronique :	fonte d'aluminium
Étanchéité :	IP66 / NEMA 4X
Afficheur :	LCD rétro-éclairé, 75 x 45 mm
Connexions électriques :	bornes à vis
Température ambiante :	-10 à +50 °C
Humidité :	10 – 90% rel., sans condensation

Alimentation électrique

Version AC :	100 – 240 VAC (±10%), 50/60 Hz (±5%)
Version DC :	10 – 36 VDC
Consommation :	35 VA maxi

Utilisation
Menus utilisateurs en anglais, allemand, français, espagnol, italien et russe.
Protection spécifique par mot de passe pour chaque menu séparé.

Dispositifs de sécurité
Pas de perte de données en cas de panne secteur ; toutes les données sont sauvegardées dans une mémoire non volatile.
Protection des entrées et sorties contre la surtension.
Séparation galvanique entre les entrées de mesure et les sorties de signaux.

Surveillance de la température du transmetteur
avec alarmes programmables de seuil supérieur / inférieur.

Horloge temps réel avec calendrier
Pour l'horodatage des événements et des actions préprogrammées.

Schéma des connexions électriques

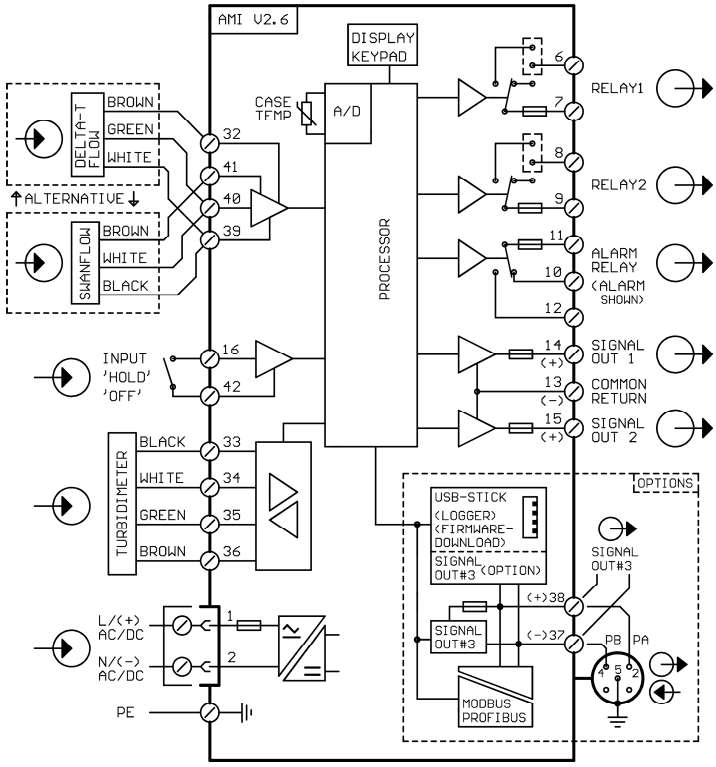

Relais d'alarme
Un contact libre de potentiel pour l'indication générale des valeurs d'alarme programmables et des défauts de l'instrument.
Charge maxi : 1 A / 250 VAC

Entrée
pour un contact libre de potentiel ; fonction programmable "hold" ou "remote off".

Sorties à relais
Deux contacts libres de potentiel et programmables comme interrupteurs de seuil pour les valeurs de mesure, comme régulateurs ou comme temporisateur, avec fonction "hold" automatique.
Charge nominale : 1 A / 250 VAC

Sorties de signaux
Deux sorties de signaux programmables pour les valeurs de mesure (librement échelonnables, linéaires ou bilinéaires) ou comme sorties de régulation en continu.
Boucle de courant : 0/4 – 20 mA
Charge ohmique maxi : 510 Ω
Type : source de courant
Troisième sortie disponible en option. La troisième sortie peut être utilisée en tant que source de courant ou récepteur de courant (commutable via un commutateur).

Interface de communication (options)
- Interface RS485 avec Modbus RTU ou Profibus DP, séparé galvaniquement
- Troisième sortie analogique
- Interface USB pour téléchargement données
- Interface HART

Caractéristiques du moniteur

Conditions de l'échantillon

Débit d'échantillon :	env. 20 – 60 l/h
Température :	jusqu'à 45 °C
	Température de l'échantillon max. 20 °C supérieur à la température ambiante
Pression de sortie :	sans pression, évacuation atmosphérique

Connexions

Entrée:	Serto, 6 mm
Sortie:	Ø 16 mm, raccord de flexible 15 x 20 mm

Panneau de montage

Dimensions:	400 x 850 x 200 mm
Matière:	acier inoxydable
Masse totale:	14 kg