SWAN Analytische Instrumente AG
CH-8340 Hinwil/Svizzera
Tel. +41 44 943 63 00
swan@swan.ch · www.swan.ch

Monitor AMI Silica

Scheda Tecnica nr. DitA2543X000

Sistema di analisi completo per la misura automatica ed in continuo di silice nei cicli acqua vapore.

Monitor AMI Silica

- Range di Misura: da 1 a 5’000 ppb
- Principio di misura colorimetrico.
- Sistema completo comprendete componenti elettronici di misura e regolazione, fotometro con cella di reazione integrata, flussimetro, cella di reazione, sistema di dosaggio reagenti, e contenitori per i reagenti stessi.
- I valori misurati sono disponibili come uscite analigiche.
- Visualizzazione degli allarmi ed attivazione dei contatti (relè) di allarme per il superamento di valori soglia definiti dall’utente.
- Monitoraggio continuo ed automatico dei principali parametri di funzionamento dello strumento (flusso campione, presenza reagenti).
- Ampio display LCD retroilluminato per la lettura contemporanea dei valori misurati e dello stato di funzionamento.
- Intuitivo menu utente multilingue. Semplice programmazione di tutti i parametri mediante tastierino frontale.
- Funzione di data logger con memorizzazione degli ultimi 1’500 dati rilevati ad intervalli di tempo selezionabili.
- Testato e calibrato in fabbrica, pronto per l’installazione e l’uso.

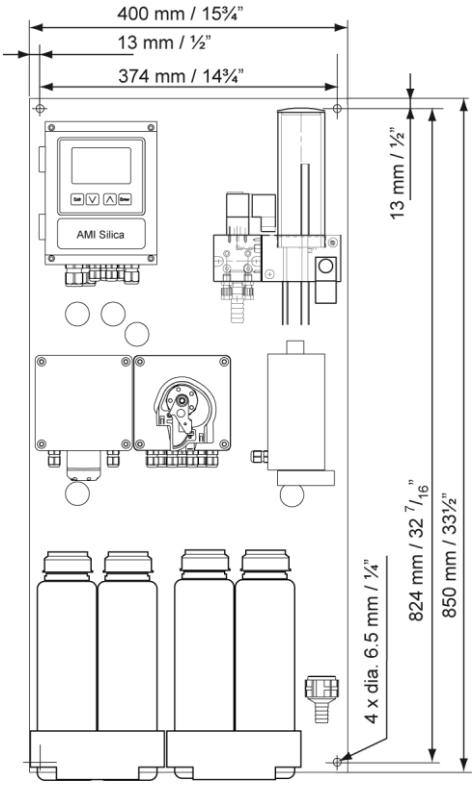

Monitor AMI Silica

Opzioni

- Interfaccia di comunicazione (Profibus, Modbus, 3ª uscita analogica, USB, HART).
- 2° campione.

Accessori

- AMI Sample Sequencer, multistream per gestire fino a 6 canali.

Order Nr.	Monitor AMI Silica AC	A–25.431.000
	Monitor AMI Silica DC	**A–25.432.000**
Opzioni 1:	[ ] Terza uscita analogica 0/4 - 20 mA	A-81.420.050
	[ ] Interfaccia Profibus DP o Modbus	A-81.420.020
	[ ] Interfaccia USB	A-81.420.042
	[ ] Interfaccia HART	A-81.420.060
Opzione 2:	[ ] 2° campione	A-83.590.043

SWAN Analytische Instrumente AG
CH-8340 Hinwil/ Svizzera
Tel. +41 44 943 63 00
swan@swan.ch · www.swan.ch

Monitor AMI Silica

Scheda Tecnica nr. DenA2543X000

Sistema Analitico

Metodo colorimetrico molibdosilicato.

Misura di silice
Range di misura: da 1 a 5'000 ppb
Precisione: ± 1 ppb o ± 5%, comunque la migliore
Ciclo di misura: 10 minuti
Intervallo di misura: 10',15',20' o 30'

Cella a deflusso
costruita in vetro acrilico completa di valvola di regolazione ingresso campione.

Specifiche e Funzionalità del Trasmettitore

Materiale: alluminio pressofuso
Grado di Protezione: IP 66 / NEMA 4X
Display: LCD, 75x45 mm retroilluminato
Collegamenti elettrici: morsetti a vite
Temperatura Ambiente: da -10 a +50 °C
Limite di funzionamento: da -25 a +65 °C
Deposito e trasporto: da -30 a +85 °C
Umidità: 10 - 90% rel., senza condensa

Alimentazione elettrica
Tensione:
Versione AC: 100 – 240 VAC (± 10 %) 50/60 Hz (± 5 %)
Versione DC: 10 - 36 VDC
Consumo: max. 35 VA

Funzionamento
Intuitivo, basato su menu distinti per Messaggi, Diagnostica, Manutenzione, Funzionamento e Installazione.
Menu utente multilingue. Protezione con password dedicate dei diversi menu.
Visualizzazione durante il funzionamento del valore di processo, del flusso campione, dello stato degli allarmi e dell'ora. Memorizzazione di eventi, allarmi e cronologia di calibrazione.
Funzione di data logger con memorizzazione degli ultimi 1'500 dati rilevati ad intervalli di tempo selezionabili.

Caratteristiche di sicurezza
Nessuna perdita di dati in caso di interruzione dell'alimentazione, tutti i dati vengono salvati nella memoria non volatile. Protezione da sovratensione di ingressi e uscite. Separazione galvanica tra gli ingressi delle misure e le uscite di segnale.

Monitoraggio della temperatura del Trasmettitore con limiti di allarme alto/basso programmabili.

Orologio e datario in tempo reale.
Per datazione e programmazione delle azioni.

Monitoraggio consumo reagenti
Pre allarme per basso livello e allarme per mancanza reagenti.

Schema Collegamento Elettrico

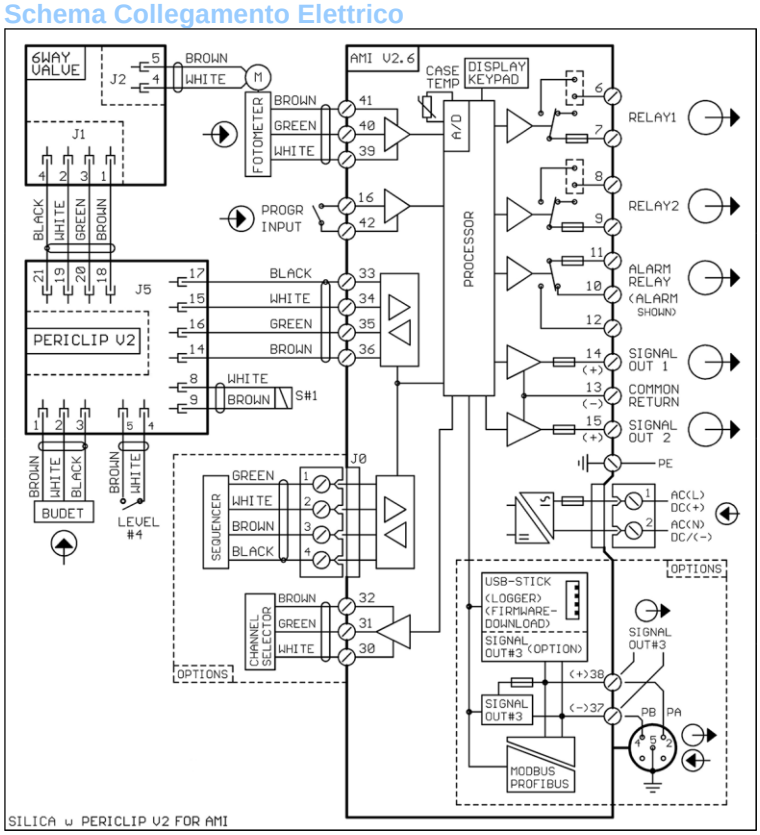

1 Relè allarme
Un contatto a potenziale zero per indicazione di allarme cumulativo, per valori di allarme programmabili e per anomalie strumento.
Carico massimo: 1A / 250 VAC

1 Ingresso
Un ingresso per contatto a potenziale zero, programmabile per funzione hold o per spegnimento remoto.

2 Uscite relè
Due contatti a potenziale zero, programmabili come allarmi di valore limite per le misure, come regolazione o come timer per il sistema di pulizia o per la funzione automatica di hold.
Carico Massimo: 1A / 250 VAC

2 Uscite analogiche (3° opzionale)
Due segnali in uscita, per le variabili misurate (con libera impostazione della scala, lineare, bilineare, logaritmica) o come uscite di regolazione in continuo (parametri di regolazione programmabili) come una sorgente di corrente. Terza uscita analogica selezionato come sorgente di corrente o assorbitore di corrente.
Loop di corrente: 0/4 - 20 mA
Carico massimo: 510 Ω

Funzioni di regolazione
Relè o uscite in corrente programmabili per 1 o 2 pompe di dosaggio a impulsi, per elettrovalvole o per una valvola motorizzata .Parametri di regolazione programmabili P, PI, PID o PD.

1 Interfaccia di comunicazione (opzione)
- Interfaccia RS485 (separata galvanicamente) con protocollo Fieldbus Modbus RTU o Profibus DP
- Terza uscita analogica 0/4 - 20 mA
- Interfaccia USB
- Interfaccia HART

Dati Monitor

Condizioni del campione
Flusso: minimo circa 10 l/h
Temperatura: fino a 50 °C
Pressione in ingresso: da 0.15 a 2 bar
Pressione in uscita: atmosferica
Phosphate (a PO_4) < 10 ppm

Connessioni campione
Ingresso: Serto PVDF 6 mm (1/8"), per tubo 4x6 mm
Uscita: Ø 16 mm,tubo 15x20 mm

Panello
Dimensioni: 400 x 850 x 160 mm
Materiale: acciaio inox
Peso complessivo: 16.0 kg