SWAN Analytische Instrumente AG
CH-8340 Hinwil/Schweiz
Tel. +41 44 943 63 00
swan@swan.ch · www.swan.ch

Monitor AMI Silica

Datenblatt Nr. DdeA2543X000

Komplettsystem zur automatischen, kontinuierlichen Bestimmung von Kieselsäure in Wasserdampfkreislauf.

Monitor AMI Silica

- Messbereich: 1 bis 5’000 ppb
- Basierend auf dem kolorimetrischen Messverfahren.
- Komplettsystem mit Mess- und Steuerelektronik, Photometer mit integrierter Reaktionskammer, Durchflussmessung, Dosiersystem für Reagenzien und Reagenzienbehälter.
- Die Messwerte sind als analoge Ausganssignale verfügbar.
- Anzeige von Alarmen und Aktivierung des Sammelstörkontaktes wenn die Benutzerdefinierten Alarmgrenzen überschritten werden.
- Ständige, automatische Überwachung der Hauptfunktionen (Probenfluss und Reagenzienvorrat.
- Grosse hinterleuchtete LCD-Grafikanzeige zum gleichzeitigen Ablesen von Messwerten und Betriebszustand.
- Benutzerfreundliche Menüführung in Englisch, Deutsch, Französisch und Spanisch. Einfache Programmierung von allen Parametern über vier Tasten.
- Speicherung der letzten 1'500 Messwerte in Datenlogger mit wählbarem Zeitintervall.
- Fabrikgetestet, anschlussfertig und betriebsbereit.

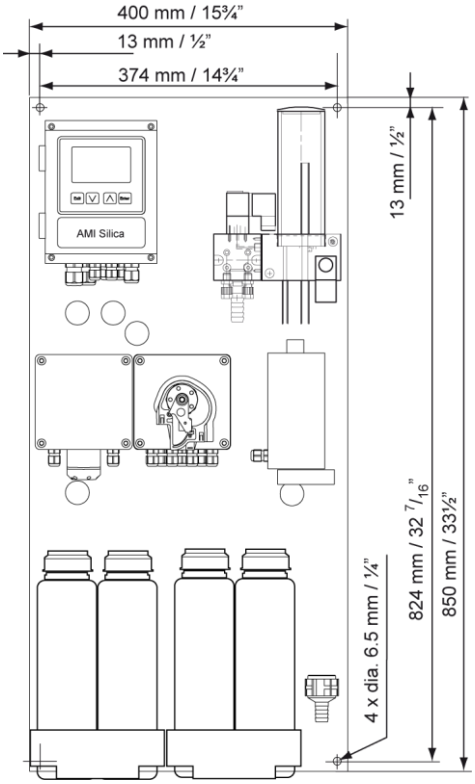

Monitor AMI Silica

Optionen

- Schnittstellen (Profibus, Modbus, 3ter Signal Ausgang, USB, HART).
- Optionaler zweiter Probenkanal mit interner oder externer Kanalumschaltung.

Zubehör

- AMI Sample Sequencer, bis zu 6 Probeneingänge.

Bestell Nr.	Monitor AMI Silica AC	A–25.431.000
	Monitor AMI Silica DC	**A–25.432.000**
Option 1:	[ ] Dritter Stromausgang (0/4 - 20 mA)	A-81.420.050
	[ ] Profibus DP & Modbus RTU Schnittstelle (RS485)	A-81.420.020
	[ ] USB Schnittstelle	A-81.420.042
	[ ] HART Schnittstelle	A-81.420.060
Option 2:	[ ] Zweiter Probenkanal	A-83.590.043

SWAN Analytische Instrumente AG
CH-8340 Hinwil/Schweiz
Tel. +41 44 943 63 00
swan@swan.ch · www.swan.ch

Monitor AMI Silica

Datenblatt Nr. DdeA2543X000

Analyseverfahren

Kolorimetrisch, Molybdosilicat Methode.

Kieselsäure Messung
Messbereich: 1 zu 5'000 ppb
Reproduzierbarkeit: ± 1 ppb oder ± 5%, der grössere Wert
Zykluszeit: 10'
Messintervall: 10',15',20' oder 30'

Durchflusszelle
Aus Acrylglas mit Nadelventil zur Durchflussregelung.

Spezifikationen und Funktionen des Messumformers

Elektronikgehäuse: Aluminium
Schutzgrad: IP 66 / NEMA 4X
Anzeige: hinterleuchtetes LCD 75 x 45 mm
Elektr. Anschlüsse: Schraubklemmen
Umgebungstemperatur: -10 bis +50 °C
Betriebstemperatur: -25 bis +65 °C
Lagerung und Transport: -30 bis +85 °C
Luftfeuchtigkeit: 10 - 90% relativ nicht kondensierend

Netzanschluss
Spannung:
AC Version: 100 - 240 VAC (± 10 %), 50/60 Hz (± 5 %)
DC Version: 10-36 VDC
Leistungsaufnahme: max. 35 VA

Bedienung und Betrieb
Geführte Bedienung über separate Menüs für Meldungen, Diagnostik, Wartung, Betrieb und Installation.
Menüführung in Englisch, Deutsch, Französisch und Spanisch.
Menüspezifischer Passwortschutz
Betriebsanzeige von Messwert, Proben-Fluss, Alarmstatus und Zeit.
Speicherung von Fehler-, Meldungs- und Kalibrierliste.
Speicherung der letzten 1'500 Messwerte in Datenlogger mit wählbarem Zeitintervall.

Sicherheitsfunktionen
Kein Datenverlust nach Stromausfall.
Alle Daten werden in einem nicht flüchtigen Speicher abgelegt.
Schutz der Ein- und Ausgänge gegen Überspannung.
Galvanische Trennung der Messwerteingänge und der Signalausgänge.

Temperaturüberwachung
Mit einstellbaren min./max. Grenzwerten.

Echtzeituhr mit Kalender
Für Aktionszeitstempel und vorausprogrammierte Aktionen.

Überwachung des Reagenzienverbrauchs
Warnung bei tiefem Füllstand und Alarm bei leerem Reagenzienbehälter.

Elektrische Anschlüsse

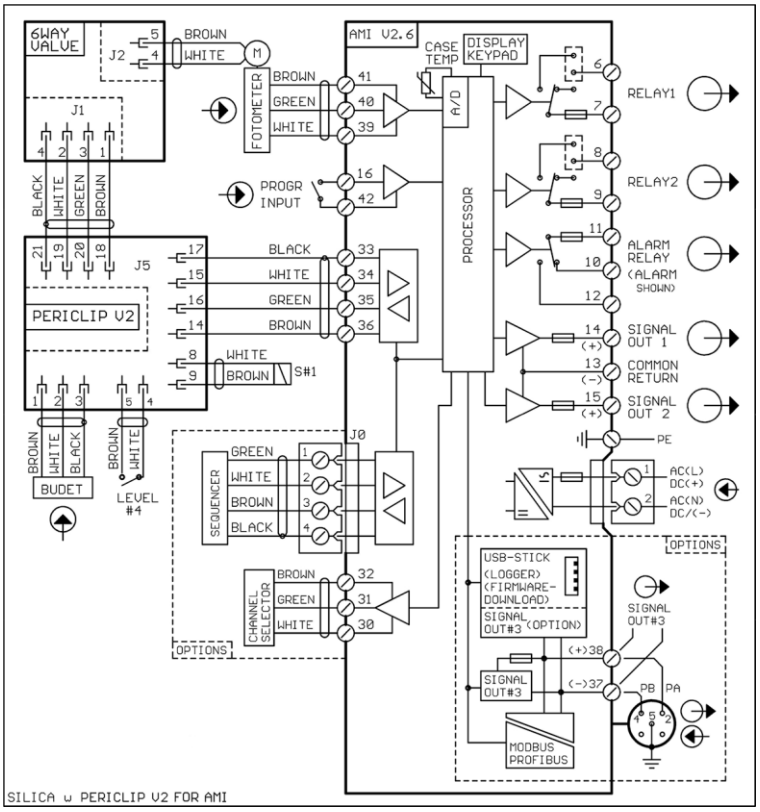

1 Alarmkontakt
Ein potentialfreier Kontakt als Sammelstörmelder für einstellbare Alarmwerte und Systemfehler.
Maximale Belastung: 1A / 250 VAC

1 Schalteingang
Ein Eingang für potentialfreien Kontakt. Programmierbar als Haltekontakt oder zur Unterbrechung der Regelung

2 Schaltkontakte
Zwei potentialfreie Kontakte, programmierbar als Regler, Grenzwertgeber für Messwerte oder als Zeitschalter mit automatischer Halte-Funktion.
Nennbelastung: 1A / 250 VAC

2 Signalausgänge (3. als Option)
Zwei programmierbare Signalausgänge für
Messwerte (frei skalierbar, linear oder bilinear) oder als kontinuierlicher Regelausgang (Regelparameter einstellbar) als Stromquelle. Dritter Signalausgang wählbar als Stromquelle oder Stromsenke.
Stromschleife: 0/4 - 20 mA
Maximale Bürde: 510 Ω

Reglerfunktionen
Schaltkontakte oder Stromausgänge für je 1 oder 2 Dosierpumpen, Magnetventile, Impulspumpen oder für einen Stellmotor. Programmierbare P, PI, PID oder PD Regelparameter.

1 Schnittstelle (Option)
- RS485 Schnittstelle (galvanisch getrennt) mit Feldbusprotokoll Modbus oder Profibus DP
- Dritter Stromsignalausgang
- USB Schnittstelle
- HART Schnittstelle

Monitordaten

Prozessbedingungen
Durchflussrate: min. 10 l/h
Temperatur: bis 50 °C
Druck Wassereinlass: 0.15 bis 2 bar
Druck Wasserauslass: druckfrei, atmosphärischer druck
Phosphate (als PO_4) < 10 ppm

Probenanschlüsse
Eingang: Serto PVDF 6 mm (1/8"), für Rohre 4x6 mm
Auslass: Ø 16 mm, Rohr 15x20 mm

Montageplatte
Abmessungen: 400 x 850 x 160 mm
Material: rostfreier Stahl
Gewicht: 16.0 kg